NODI.CERAMICS@GMAIL.COM +48 663 934 786

Lampa Neso



Wyjątkowa lampa stołowa, stworzona ręcznie, z dbałością o każdy detal, to połączenie rękodzieła, funkcjonalności, organicznych kształów.

Dzięki modułowej konstrukcji możliwe jest komponowanie lampy zgodnie z własnymi preferencjami, wykorzystując różnokolorowe dyski, które można dowolnie wymieniać, tworząc unikalne kompozycje.

Centralnym elementem lampy jest żarówka w postaci efektownej kuli, nadająca całości minimalistycznego i eleganckiego charakteru. Dodatkowo istnieje możliwość wyboru koloru kabla, co pozwala idealnie dopasować produkt do stylu wnętrza.

Lampa Neso

Każda lampa jest unikalnym obiektem artystycznym, łączącym rzemieślniczą precyzję z nowoczesnym designem. Idealna zarówno jako funkcjonalne oświetlenie, jak i wyszukany pomysł na prezent.

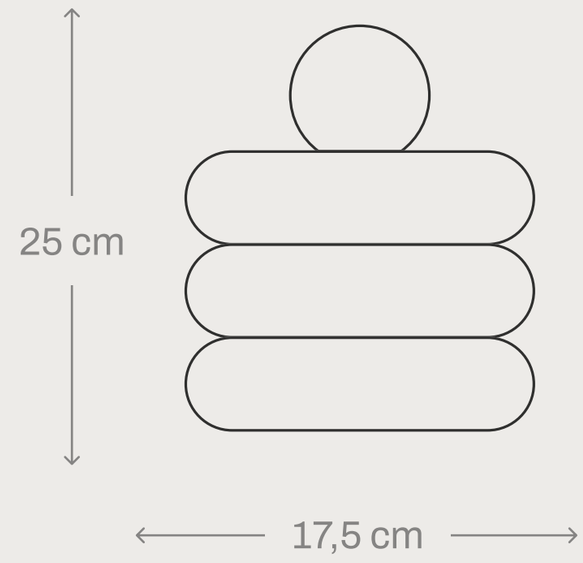

MATERIAŁ	ŹRÓDŁO ŚWIATŁA
Klosz – szkło Konstrukcja – druk 3d	Żarówka E14

WZORY	WYKOŃCZENIE
Każdy kolor dostępny w wykończeniu: jednolity kolor, gradient, graffiti, chlapany Oferujemy możliwość wykonania kolorów na indywidualne zamówienie	Błyszczące lub matowe

PODSTAWOWE KOLORY

